Elancourt, le **26 juin 2014**

MAUGIN
Zone Industrielle
Chemin des Pinluettes
44250 SAINT BREVINS LES PINS
France

Direction régionale Ile de France
12 avenue Gay Lussac
ZAC de la Clef de St Pierre
F-78990 ELANCOURT
Division Enveloppe du bâtiment
Laboratoire Produits de l'enveloppe

RAPPORT D'ESSAIS A.E.V. n° : BEB1.E.2006-4

ESSAI REALISE SUR : **Porte fenêtre PVC 2 vantaux**
Dimensions: 1430 x 2150 mm
Tradition

A la demande de : MAUGIN

Pour le compte de MAUGIN

LIEU DE L'ESSAI :
Dans les locaux de la société MAUGIN **Date :** 22/05/2014
Chemin des Pinluettes à SAINT BREVIN LES PINS (44)

NATURE DES ESSAIS :
Essais AEV selon les Normes Européennes

NF EN 14351-1+A1 de mai 2010	Fenêtres et portes Norme produit, caractéristiques de performance
NF EN 1026 de juin 2000	Perméabilité à l'air "Méthodes d'essai"
NF EN 1027 de sept 2000	Etanchéité à l'eau "Méthodes d'essai"
NF EN 12211 d'août 2000	Résistance à la pression du vent "Essai"

OBSERVATION : Essais réalisés en entreprise

Sauf autorisation préalable, le présent rapport n'est utilisable, à des fins commerciales ou publicitaires, qu'en reproduction intégrale. Les résultats obtenus ne sont pas généralisables sans justification de la représentativité des échantillons et des essais. Sauf demande expresse dans les 8 jours les échantillons ne seront pas conservés après l'envoi du rapport d'essais. Pour déclarer, ou non, la conformité à la spécification, il n'a pas été tenu explicitement compte de l'incertitude associée au résultat.

Ce présent rapport comporte 14 pages + 3 pages en annexe

N° de notification : 0074

GINGER CEBTP SAS au capital de 2 597 660 €
SIEGE SOCIAL : ZAC de la Clef de Saint Pierre 12 Avenue Gay Lussac– F-78990 ELANCOURT – Tél : +33 (0)1 30 85 24 00
RCS Versailles B 412 442 519 – SIREN 412 442 519 – Code APE 7112 B – N° TVA : FR 31 412 442 519
Email : cebtp.contact@groupe-cebtp.com – Site internet : www.groupe-cebtp.com
Qualifié OPQIBI sous le n° 81 05 0433 – Organisme certificateur déclaré auprès du Ministère chargé de l'industrie

CEBTP

Le Centre d'Expertise du Bâtiment et des Travaux Publics a procédé aux essais ci-après :

et dans l'ordre suivant

0) Stockage avant essai

Stockage vertical, 4 heures, aux conditions de la norme.

1) Essais de perméabilité à l'air

2) Essais d'étanchéité à l'eau sous pression

classification selon la méthode A ou B
(basée sur les menuiseries totalement ou partiellement exposées)

3) Essais de résistance au vent

-Essai de déformation à la pression P1

4) Essais de résistance au vent

- Essai de pression répétitive P2 (50 cycles : pression / dépression)

5) Vérification de la perméabilité à l'air

la perméabilité doit être inférieure à 20% par rapport à la classe.

6) Essai de sécurité au vent

1 cycle (dépression + pression) à valeur de pression P3

Présence de Ginger CEBTP lors du montage du caisson sur le banc d'essai

☒ Oui ☐ Non

Les essais ont été effectués par :

M. BERTIN **MAUGIN**

Personne(s) présente(s) :

Anthony SOUCHARD **GINGER CEBTP**

CEBTP

Caractéristiques du corps d'épreuve

Menuiserie		Porte fenêtre					2 vantaux		
Type d'ouverture principale		A la française							
Matériau des dormants									
Montants et traverses		PVC + renfort					Réf: AA 12/FD* + NA 7BIS*		
Matériau des ouvrants									
Montants et traverses		PVC + renfort					Réf: ZA 757/FD* + NA42TER*		
Battue		PVC + renfort					Réf: ZSA 715/FD* + NA21BIS*		
Fournisseur Type		MAUGIN							
Série / Référence		Tradition plaxe 2 faces							
hors tout maquette		L :	**1.430**	H :	**2.150**	m	Surface Maquette	**3.07**	m²
Ouvrant Type1; Nb vtx	2	Lo1 :	**0.690**	Ho1 :	**2.104**	m	Surface Ouvrants	**2.90**	m²
Ouvrant typet2; Nb vtx		Lo2 :		Ho2 :		m	Lg joint ouvrant	**9.07**	m
		note : Lo = largeur du vantail					Nb Montant fixe entre vtx1		non
		Ho = hauteur du vantail					traverse saillante > 50 mm		non
Etat de surface		Blanc							
Quincaillerie		1 poignée OF2							
		Paumelles pour PVC					x5 par ouvrants		
		1 crémone							
		Verrouillage sur l'ouvrant SF					x1 (houssette)		
		Points de verrrouillage sur OS					x4		
Assemblage	ouvrants	Soudé							
	dormants	Soudé							
Remplissage		Vitrage isolant 4/20/4							
		ép: total	28 mm						
Joints d'étanchéité		Joint vitrage intérieur					Joint TPE, Réf: DG10*		
		Joint vitrage extérieur					Joint TPE, Réf: DL10*		
		Joint battement extérieur dormant					Joint TPE, Réf: DR10*		
		Joint battement intérieur ouvrant					Joint TPE, Réf: DRF4/F*		
Drainages	Ouvrants	Trou oblong 20x6 mm					x2 par ouvrant		
	Dormant	Trou oblong 20x8 mm intérieur					x3		
		Trou Ø10 mm extérieur					x3 + par tempête		
Equilibrage des pressions ouvrant		Oui					Absence de joint battement extérieur dormant en traverse haute		
Présentation		bonne							
Réglage		correct							
Plan		ci-joint							
Remarques particulières :		RAS							

* Données fournies par la société MAUGIN

PHOTOS

Porte-fenêtre testée

CEBTP

1) PERMEABILITE A L'AIR SELON NF EN 1026

Conditions lors des essais

Température local	20.3	°C
Pression atmosphérique	999	hPa
Hygrométrie	59.9	%

intervalle de validation en Hr : 25% à 75%

PRESSION Trois pulsion de 3s à 660Pa
Mesures avec des paliers de 10s

Pression	N° diaphragme	Fuites relevées Delta P	fuites réelles global m^3/h	Fuites corrigées m^3/h	**QS** (surface) $m^3/h/m^2$	Classe (QS)	Limite 2ème essai	**QL** (joint) $m^3/h/ml$	Classe (QL)	Limite 2ème essai
50	**5**	**68.0**	2.15	2.12	0.69	4	1.07	0.23	4	0.33
100	**5**	**170.0**	3.40	3.35	1.09	4	1.69	0.37	4	0.52
150	**5**	**295.0**	4.48	4.42	1.44	4	2.22	0.49	4	0.68
200	**5**	**454.0**	5.56	5.48	1.78	4	2.73	0.60	4	0.84
250	**5**	**607.0**	6.43	6.34	2.06	4	3.17	0.70	4	0.97
300	**5**	**776.0**	7.27	7.16	2.33	4	3.58	0.79	4	1.10
450	**5**	**1628.0**	10.53	10.38	3.38	4	5.01	1.14	4	1.55
600	**4**	**504.0**	16.41	16.17	5.26	4	7.24	1.78	4	2.28
					Classe	**4**		**Classe**	**4**	

DEPRESSION OUI Trois pulsion de 3s à 660Pa
Mesures avec des paliers de 10s

Pression	N° diaphragme	Fuites relevées Delta P	fuites réelles global m^3/h	Fuites corrigées m^3/h	**QS** (surface) $m^3/h/m^2$	Classe (QS)	Limite 2ème essai	**QL** (joint) $m^3/h/ml$	Classe (QL)	Limite 2ème essai
50	**5**	**60.0**	2.03	2.00	0.65	4	1.03	0.22	4	0.31
100	**5**	**175.0**	3.47	3.42	1.11	4	1.71	0.38	4	0.53
150	**5**	**292.0**	4.48	4.41	1.44	4	2.22	0.49	4	0.68
200	**5**	**399.0**	5.23	5.16	1.68	4	2.63	0.57	4	0.81
250	**5**	**520.0**	5.97	5.89	1.92	4	3.02	0.65	4	0.93
300	**5**	**645.0**	6.65	6.56	2.13	4	3.38	0.72	4	1.03
450	**5**	**1105.0**	8.71	8.58	2.79	4	4.43	0.95	4	1.35
600	**5**	**1567.0**	10.37	10.22	3.32	4	5.31	1.13	4	1.62
					Classe	**4**		**Classe**	**4**	

Classe initiale : 4 en pression

CEBTP

EN APPLICATION DE LA NORME NF EN 14351-1
VALEURS MOYENNES DES DEBITS DES ESSAIS INITIAUX EN PRESSION POSITIVE ET NEGATIVE

Palier	QMi Fuites corrigées m3/h	QSMi (surface) m³/h/m²	QLMi (joint) m³/h/ml	Limite 2e essai (QSM)	Limite 2e essai (QLM)
50	2.06	0.67	0.23	1.05	0.32
100	3.38	1.10	0.37	1.70	0.52
150	4.41	1.44	0.49	2.22	0.68
200	5.32	1.73	0.59	2.68	0.82
250	6.11	1.99	0.67	3.09	0.95
300	6.86	2.23	0.76	3.48	1.07
450	9.48	3.08	1.05	4.72	1.45
600	13.20	4.29	1.45	6.27	1.95

Classements Obtenues QSMi et QSMi
Par rapport à la surface : classe 4
Par rapport au linéaire de joint : classe 4

En application de la norme NF EN 14351

Classement moyen initial obtenu	4

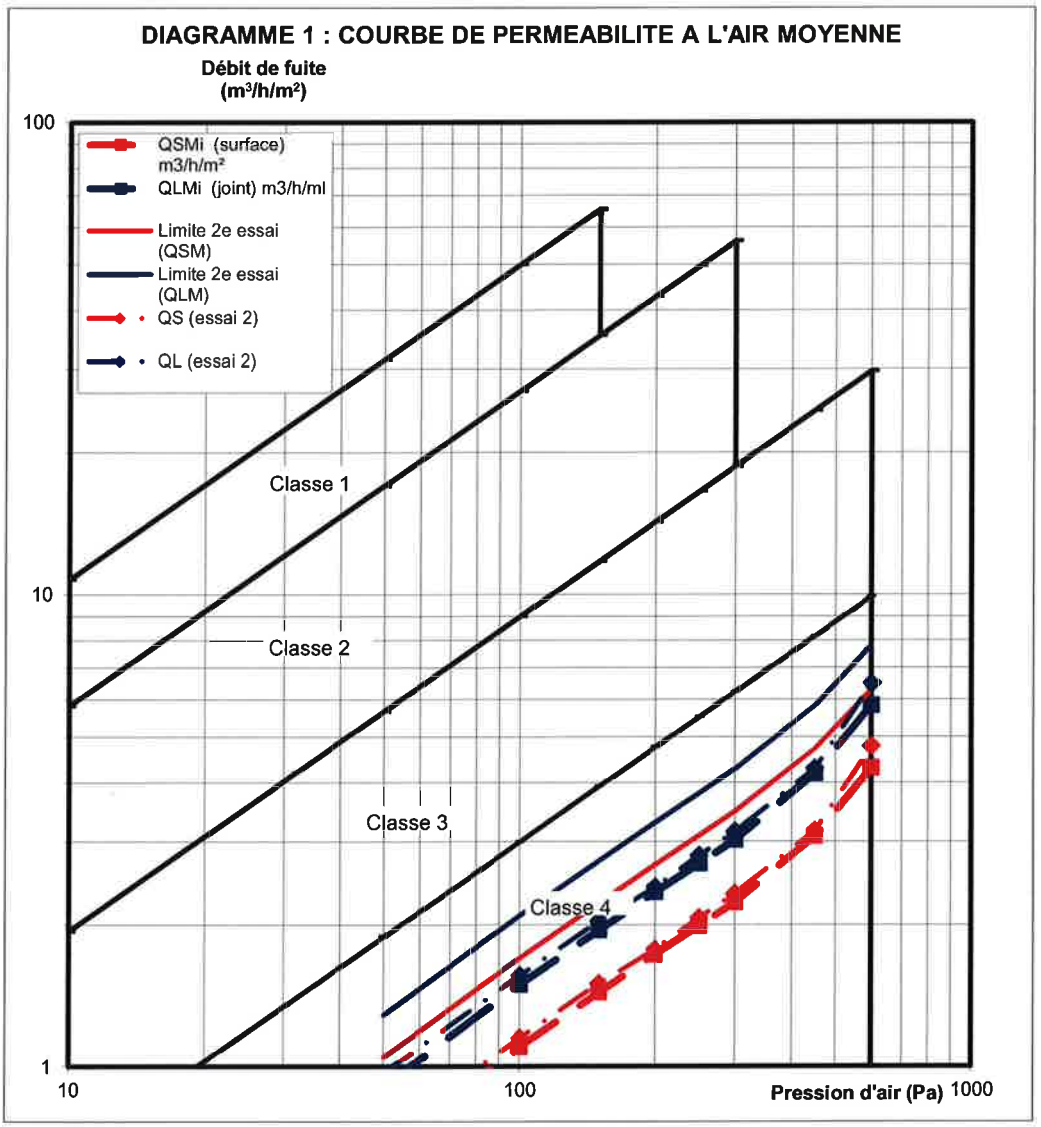

CEBTP

DIAGRAMME 1 : COURBE DE PERMEABILITE A L'AIR selon EN 1026

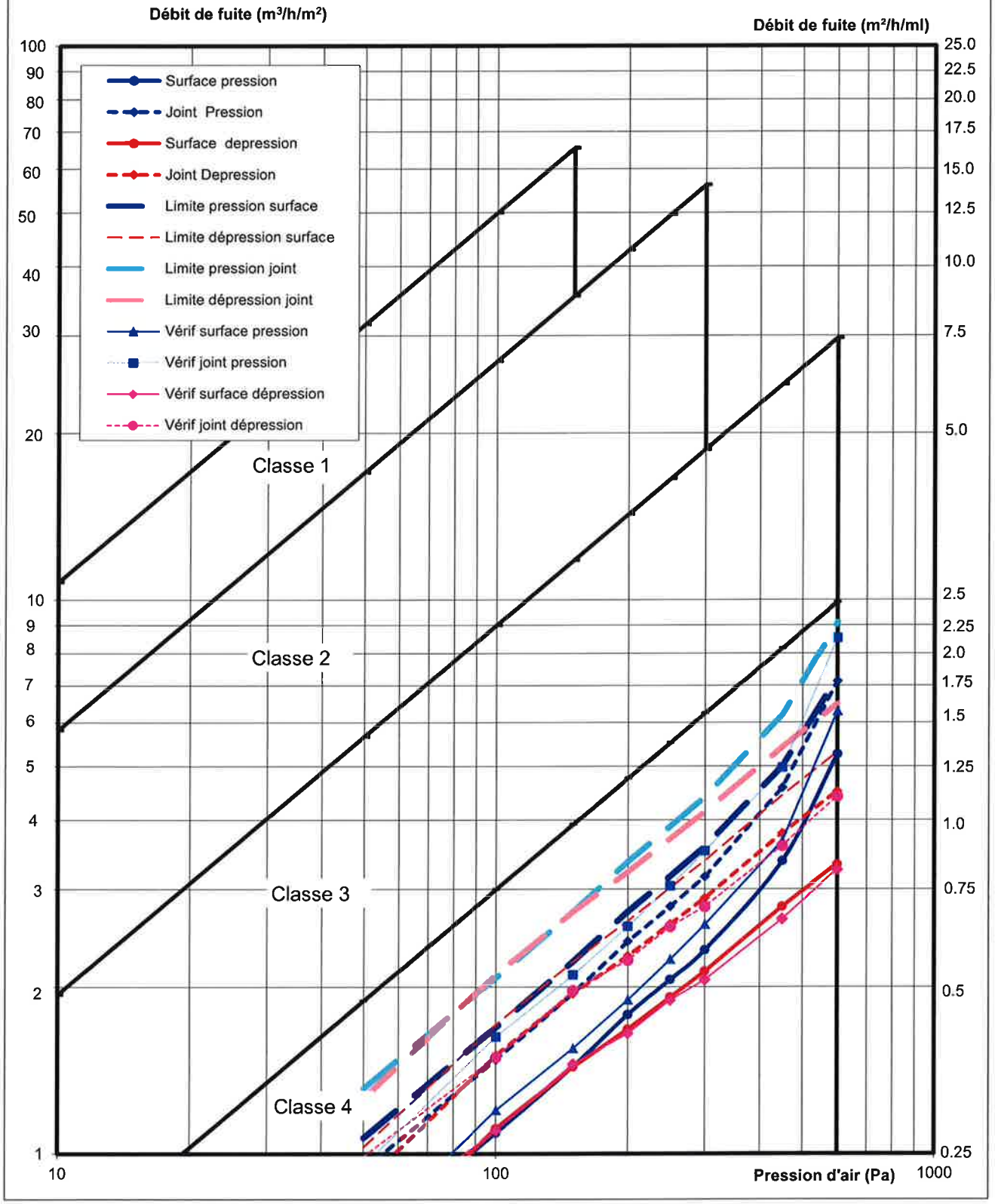

Nota : Vérification de la perméabilité à l'air apres essais de cycles

Si dépassement de la courbe, définit par Q initial majorée de 20% de la classe obtenue, recherche de la nouvelle classe de la perméabilité à l'air .

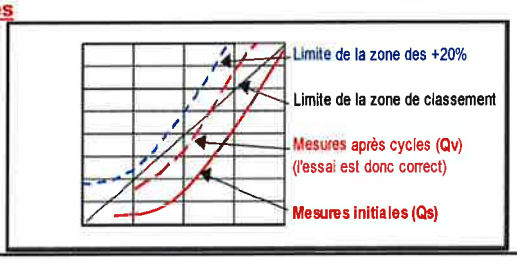

CEBTP

2) ETANCHEITE A L'EAU SELON NF EN 1027

METHODE : **B** *pour fenêtre partiellement protégée*

buses à jet plein conique, débit de 2L/min (120L/h par buse)

Nbre de rampe : **1**

Nombre de buses par rampe : **4**

Conditions lors des essais

Température local	20.6	°C
Pression atmosphérique	999	hPa
Hygrométrie	56.1	%

	Pression	Temps mn		OBSERVATIONS	
1	**0**	15	15	RAS	OK
2	**50**	5	20	RAS	OK
3	**100**	5	25	RAS	OK
4	**150**	5	30	RAS	OK
5	**200**	5	35	RAS	OK
6	**250**	5	40	RAS	OK
7	**300**	5	45	RAS	OK
8	**450**	5	50		
9	**600**	5	55		

Remarques : RAS

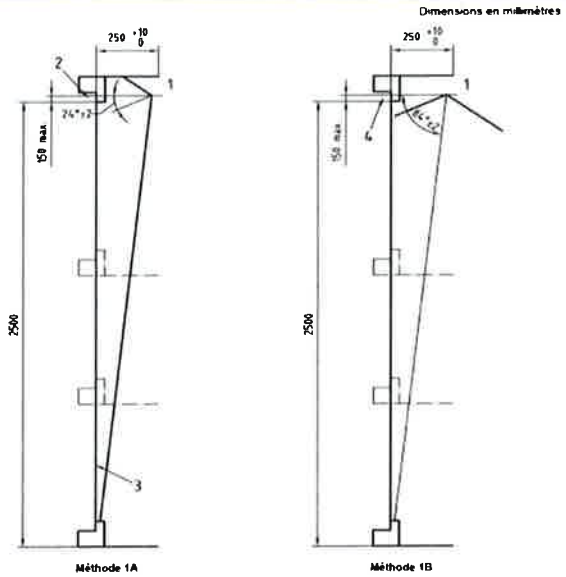

CEBTP

3) RESISTANCE AU VENT SELON NF EN 12 211

PRESSIONS D'ESSAIS		
P1	P mesure fleches	1200
P2	0,5 fois P1 (cycles)	600
P3	1,5 fois P1 (sécurité)	1800

3.1) - FLECHES

Conditions lors des essais

Température local	21.3	°C
Pression atmosphérique	999	hPa
Hygrométrie	55.8	%

déformation prise sur élément le plus défavorable à P1 (Pa) : **1200**

sur **PRESSION** — Montant central côté poignée — de long (mm) : **2040**

Flèche au 1/ **150**

admissible soit: **13.6**

resultat : 1/ 171

Pression en Pa	Flèche (mm) Haut	Milieu	Bas	Flèche relative
	Autre	Autre	Autre	
0	0.00	0.00	0.00	**0.00**
	0.00	0.00	0.00	
400	3.66	6.26	1.74	**3.56**
	3.66	6.26	1.74	
800	8.05	13.51	3.80	**7.59**
	8.05	13.51	3.80	
1200	12.65	21.29	6.06	**11.94**
	12.65	21.29	6.06	
1600				
2000				
0	0.30	0.30	0.15	**0.08**
	0.30	0.30	0.15	

sur **DEPRESSION** — Montant central côté poignée — de long (mm) : **2040**

Flèche au 1/ **150**

admissible soit: **13.6**

resultat : 1/ 163

Pression en Pa	Flèche (mm) Haut	Milieu	Bas	Flèche relative
	Autre	Autre	Autre	
0	0.00	0.00	0.00	**0.00**
	0.00	0.00	0.00	
400	3.15	6.35	1.90	**3.83**
	3.15	6.35	1.90	
800	6.02	12.73	3.65	**7.90**
	6.02	12.73	3.65	
1200	9.00	19.70	5.44	**12.48**
	9.00	19.70	5.44	
1600				
2000				
0	0.30	0.30	0.15	**0.08**
	0.30	0.30	0.15	

CEBTP

3.2) - PRESSION REPETITIVE

soumettre au chassis 50 cycles de P2 à -P2 : **600** Pa
Variation de -P2 à P2 et inversement = 7s ± 3s
La valeur P2 est maintenue pendant 7s ± 3s
Après les 50 cycles, ouvrir et fermer le ou les ouvrants

OBSERVATIONS APRES ESSAIS : OK

RAS

3.3) VERIFICATION DE LA PERMEABILITE A L'AIR APRES CYCLES

Conditions lors des essais

Température local	20.4	°C
Pression atmosphérique	1003	hPa
Hygrométrie	60.6	%

PRESSION Trois pulsion de 3s à 660Pa
Mesures avec des paliers de 10s

Pression	N° diaphragme	Fuites relevées Delta P	fuites réelles global m^3/h	Fuites corrigées m^3/h	**QS** (surface) $m^3/h/m^2$	Classe (QS)	Remarque sur classe (QS)	**QL** (joint) $m^3/h/ml$	Classe (QL)	Remarque sur classe (QL)
50	**5**	**70.0**	2.18	2.16	0.70	4	**Conservée**	0.24	4	**Conservée**
100	**5**	**204.0**	3.73	3.69	1.20	4	**Conservée**	0.41	4	**Conservée**
150	**5**	**341.0**	4.82	4.77	1.55	4	**Conservée**	0.53	4	**Conservée**
200	**5**	**510.0**	5.89	5.83	1.90	4	**Conservée**	0.64	4	**Conservée**
250	**5**	**714.0**	6.97	6.90	2.24	4	**Conservée**	0.76	4	**Conservée**
300	**5**	**954.0**	8.06	7.97	2.59	4	**Conservée**	0.88	4	**Conservée**
450	**5**	**1910.0**	11.41	11.28	3.67	4	**Conservée**	1.24	4	**Conservée**
600	**4**	**716.0**	19.56	19.34	6.29	4	**Conservée**	2.13	4	**Conservée**
					Classe	**4**		**Classe**	**4**	

DEPRESSION OUI Trois pulsion de 3s à 660Pa
Mesures avec des paliers de 10s

Pression	N° diaphragme	Fuites relevées Delta P	fuites réelles global m^3/h	Fuites corrigées m^3/h	**QS** (surface) $m^3/h/m^2$	Classe (QS)	Remarque (QS)	**QL** (joint) $m^3/h/ml$	Classe (QL)	Remarque (QL)
50	**5**	**75.0**	2.27	2.24	0.73	4	**Conservée**	0.25	4	**Conservée**
100	**5**	**171.0**	3.43	3.39	1.10	4	**Conservée**	0.37	4	**Conservée**
150	**5**	**297.0**	4.52	4.46	1.45	4	**Conservée**	0.49	4	**Conservée**
200	**5**	**383.0**	5.13	5.07	1.65	4	**Conservée**	0.56	4	**Conservée**
250	**5**	**505.0**	5.89	5.82	1.89	4	**Conservée**	0.64	4	**Conservée**
300	**5**	**597.0**	6.40	6.33	2.06	4	**Conservée**	0.70	4	**Conservée**
450	**5**	**989.0**	8.24	8.15	2.65	4	**Conservée**	0.90	4	**Conservée**
600	**5**	**1490.0**	10.11	10.00	3.25	4	**Conservée**	1.10	4	**Conservée**
					Classe	**4**		**Classe**	**4**	

Classe après cycle : 4 en pression

* A chaque palier de pression, le débit ne doit pas dépasser le débit précédent de plus de 20% de la valeur maximale de la classe de la perméabilité à l'air obtenue initialement (voir p 5)

3.4)VALEURS MOYENNES DES DEBITS DES ESSAIS APRES CYCLES

Palier	Q Fuites corrigées m3/h	QSMf (surface) $m^3/h/m^2$	QLMf (joint) $m^3/h/ml$	Remarque (QSMi)	Remarque (QLMi)
50	2.20	0.72	0.24	Conservée	Conservée
100	3.54	1.15	0.39	Conservée	Conservée
150	4.62	1.50	0.51	Conservée	Conservée
200	5.45	1.77	0.60	Conservée	Conservée
250	6.36	2.07	0.70	Conservée	Conservée
300	7.15	2.33	0.79	Conservée	Conservée
450	9.71	3.16	1.07	Conservée	Conservée
600	14.67	4.77	1.62	Conservée	Conservée

Classements QSMf et QSMf
Par rapport à la surface : classe 4
Par rapport au linéaire de joint : classe 4

En application de la norme NF EN 14351

Classement moyen retenu	4

* A chaque palier de pression, le débit ne doit pas dépasser le débit précédent de plus de 20% de la valeur maximale de la classe de la perméabilité à l'air obtenue initialement (voir p 5)

3.5) - PRESSION EXTREME

Essais de sécurité à une pression de **P3** = **1800** Pa

Valeur P3 maintenue pendant 7s ± 3s

		OBSERVATIONS
P3 en Pression	OK	RAS
P3 en Dépression	OK	RAS

CEBTP

Effort de manœuvre initiaux (avant essai AEV)

Préalablement aux essais, l'échantillon est ouvert et fermé 5 fois.

Les séquences de mesure sont répétées 3 fois. Entre les séquences, le menuiserie est laissé ouverte 1 minutes

Type d'ouverture 1 Ouvrant de service, ouverture à la française

	1	2	3	Moyenne	Classe
Désengagement quincaillerie (N.m)	3.00	3.00	3.00	3.00	2
	3.00	3.00	3.00		
Amorce de l'ouverture du vantail sur 100 mm (N)	Par décompression			<10	2
Amorce de la fermeture du vantail sur 100 mm (N)	<10	<10	<10	<10	2
	<10	<10	<10		
Positionnement du vantail pour l'engagement de la quincaillerie (N)	50.00	50.00	50.00	50.00	1
	50.00	50.00	50.00		
Engagement de la quincaillerie (N.m)	6.50	6.50	6.50	6.50	1
	6.50	6.50	6.50		

Type d'ouverture 2 Ouvrant semi-fixe

	1	2	3	Moyenne	Classe
Désengagement quincaillerie (N)	60.00	55.00	58.00	57.67	1
	60.00	55.00	58.00		
Amorce de l'ouverture du vantail sur 100 mm (N)	Par décompression			<10	2
Amorce de la fermeture du vantail sur 100 mm (N)	<10	<10	<10	<10	2
	<10	<10	<10		
Positionnement du vantail pour l'engagement de la quincaillerie (N)	<10	<10	<10	<10	2
	<10	<10	<10		
Engagement de la quincaillerie (N)	77.00	80.00	82.00	79.67	1
	77.00	80.00	82.00		

Nota: Nécessite un effort dynamique

Effort de manœuvre finaux (après essai AEV)

Après les essais, l'échantillon est ouvert et fermé 5 fois.

Les séquences de mesure sont répétées 3 fois. Entre les séquences, le menuiserie est laissé ouverte 1 minutes

Type d'ouverture 1 Ouvrant de service, ouverture à la française

	1	2	3	Moyenne	Classe
Désengagement quincaillerie (N.m)	2.00	2.50	2.00	2.17	2
	2.00	2.50	2.00		
Amorce de l'ouverture du vantail sur 100 mm (N)	15.20	16.30	15.00	15.50	2
	15.20	16.30	15.00		
Amorce de la fermeture du vantail sur 100 mm (N)	<10	<10	<10	<10	2
	<10	<10	<10		
Positionnement du vantail pour l'engagement de la quincaillerie (N)	52.80	53.60	60.00	55.47	1
	52.80	53.60	60.00		
Engagement de la quincaillerie (N.m)	4.00	4.50	4.00	4.17	2
	4.00	4.50	4.00		

Type d'ouverture 2 Ouvrant semi-fixe

	1	2	3	Moyenne	Classe
Désengagement quincaillerie (N)	40.20	36.60	41.50	39.43	1
	40.20	36.60	41.50		
Amorce de l'ouverture du vantail sur 100 mm (N)	Par décompression			<10	2
Amorce de la fermeture du vantail sur 100 mm (N)	<10	<10	<10	<10	2
	<10	<10	<10		
Positionnement du vantail pour l'engagement de la quincaillerie (N)	<10	<10	<10	<10	2
	<10	<10	<10		
Engagement de la quincaillerie (N)	64.60	70.00	66.80	67.13	1
	64.60	70.00	66.80		

Nota: Nécessite un effort dynamique

CEBTP

Formules des orifices en Pression				
N° orifice	Formule complete			Observation
6	0.073	Racine Delta P +	0.000	selon Rapport d'étalonnage BEB1.E.2006-1 de Ginger CEBTP
5	0.261	Racine Delta P +	0.000	
4	0.731	Racine Delta P +	0.000	
3	2.359	Racine Delta P +	0.000	
2	5.711	Racine Delta P +	0.000	Dernière : Mai 2014

Formules des orifices en Depression				
N° orifice	Formule complete			Observation
6	0.074	Racine Delta P +	0.000	selon Rapport d'étalonnage BEB1.E.2006-1 de Ginger CEBTP
5	0.262	Racine Delta P +	0.000	
4	0.734	Racine Delta P +	0.000	
3	2.387	Racine Delta P +	0.000	
2	5.826	Racine Delta P +	0.000	Dernière : Mai 2014

Formules des Capteurs de déplacements				
N° capteur	Formule complète			Observation
A1	1.000	Déplacement lu +	0.000	selon Rapport d'étalonnage BEB1.E.2006-1 de Ginger CEBTP
B1	1.000	Déplacement lu +	0.000	
C1	1.000	Déplacement lu +	0.000	
A2	1.000	Déplacement lu +	0.000	
B2	1.000	Déplacement lu +	0.000	
C2	1.000	Déplacement lu +	0.000	Dernière : Mai 2014
Autre	1.000	Déplacement lu +	0.000	

Formule de correction clé dynamométrique				
Sens de rotation	Formule complète			Observation
Sens horaire	1.0000	Couple lu +	0.000	selon Rapport d'étalonnage BEB1.E.2006-1 de Ginger CEBTP
Sens anti-horaire	1.0000	Couple lu +	0.000	

Formule de correction capteur de force				
Sens d'utilisation	Formule complète			Observation
Traction	0.9979	Force lu +	0.0861	selon Rapport d'essais N° LQ30870/12031 de A+METROLOGIE
Compression	0.9975	Force lu +	0.0178	

CEBTP

Tests AEV sur Fenêtre
suivant les caractéristiques de la NF EN 14351-1
(norme produit)

Demandeur:	MAUGIN Zone Industrielle Chemin des Pinluettes 44250 SAINT BREVINS LES PINS
Date:	26/06/2014
Série :	Tradition plaxe 2 faces
Description succinct :	Porte fenêtre

Maquette

Largeur	1.43	m
Hauteur	2.15	m
Surface Maquette	3.07	m²

vitrage : Vitrage isolant 4/20/4

Ouvrant

Type principal :	A la française	
Nb total de vantaux :	2	
Dimensions Lo1 :	0.69	m
Ho1 :	2.10	m
Surface Ouvrant	2.90	m²
Lg joint ouvrant	9.07	ml

CLASSEMENT DU CORPS D'EPREUVE

		Classe	observations		Photos croquis
PERMEABILITE A L'AIR NF EN 1026 NF EN12-207 mai 2000		4	Q initial + défavorable en pression	4	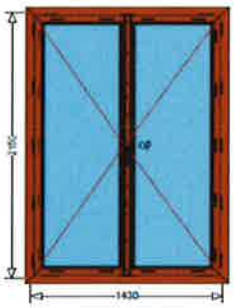
			Nouvelle classe après cycles	4	
NF EN 14351+1de mai 2010		4	Classe moyenne initiale	4	
			Classe moyenne après cycles	4	
ETANCHEITE A L'EAU NF EN 1027 NF EN 12 208 de mai 2000		E7B	dernière Pression (Pa) sans infiltration	300	
RESISTANCE AU VENT NF EN 12 210 de mai 2000		A3	Flèche maxi sous dépression P1 (1200	12.48 mm	
			Cycle P2 :	600 Pa	
			Sécurité P3 :	1800 Pa	
		A3	Classement au 1/150ème		
Effort de manoeuvre NF EN 12046-1 de juin 2004 NF EN 13115 de déc 2001	OUI	**Classe 1**			

A* 4	E* E7B	V* A3

Sauf autorisation préalable, le présent rapport n'est utilisable, à des fins commerciales ou publicitaires, qu'en reproduction intégrale. Les résultats obtenus ne sont pas généralisables sans justification de la représentativité des échantillons et des essais. Sauf demande expresse dans les 8 jours les échantillons ne seront pas conservés après l'envoi du rapport d'essais. Pour déclarer, ou non, la conformité à la spécification, il n'a pas été tenu explicitement compte de l'incertitude associée au résultat.

Nota Pour être complet le rapport d'essais doit comprendre :

a) la description de la maquette figurant dans le rapport de base
b) fiches de calculs Air Eau Vent
c) le plan correspondant établi par l'entreprise et visé par notre laboratoire.

CE RAPPORT D'ESSAIS NE PREJUGE PAS DE L'ATTRIBUTION D'UNE MARQUE DE QUALITE

Anthony SOUCHARD
Chargé d'affaires
Laboratoire Produits de l'Enveloppe

N° de notification : 0074

Aurélien GAUDRON
Chef de service
Laboratoire Produits de l'Enveloppe

GINGER CEBTP SAS au capital de 2 597 660 €

SIEGE SOCIAL : ZAC de la Clef de Saint Pierre 12 Avenue Gay Lussac– F-78990 ELANCOURT – Tél : +33 (0)1 30 85 24 00

RCS Versailles B 412 442 519 – SIREN 412 442 519 – Code APE 7112 B – N° TVA : FR 31 412 442 519

Email : cebtp.contact@groupe-cebtp.com – Site internet : www.groupe-cebtp.com

Qualifié OPQIBI sous le n° 81 05 0433 – Organisme certificateur déclaré auprès du Ministère chargé de l'industrie

Rep N° : 1

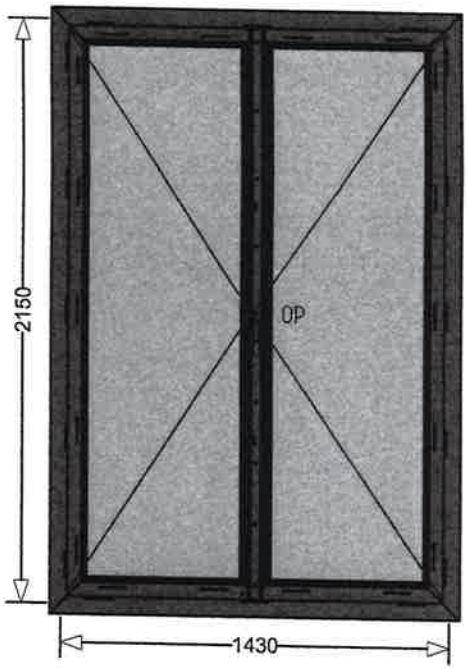

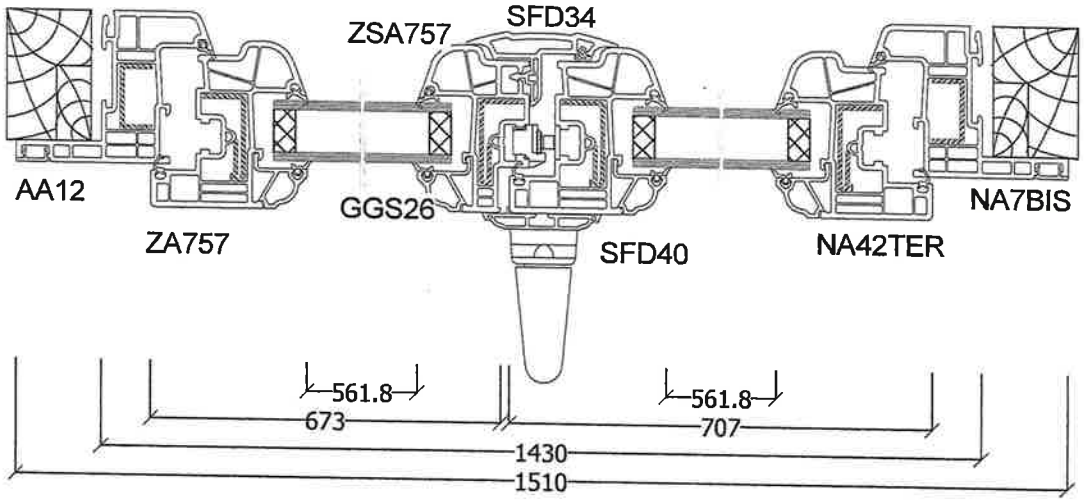

Coupe Horizontale

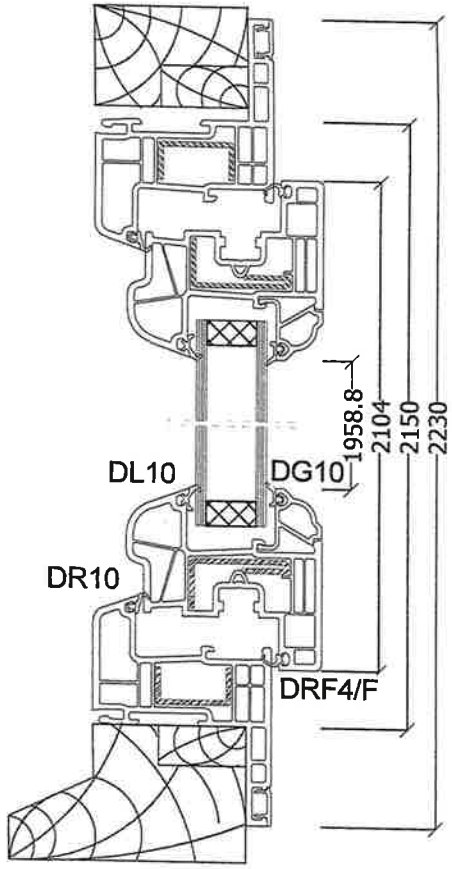

Coupe Verticale

GINGER CEBTP
CEPTP
12 avenue des Lilas
ZAC La Cie Saint Pierre
78990 ELANCOURT
Siren : 412 442 519
APE : 7112B
Tél : 01 30 85 24 00
GROUPE CEBTP

MAUGIN - MENUISERIES ALU - PVC
Tél: 02-40-64-46-46 Fax: 02-40-27-12-91

Maugin

Menuiserie : PVC Tradition Plaxe 2 faces 25/06/2014	Client : MAUGIN USINE Référence : CEBTP3 Dossier N° : E03358

N° Fax client : 02 40 27 12 91

CP : 44250

E03358	CEBTP3	1	Quantité : 1	CMAUGIN EXPO

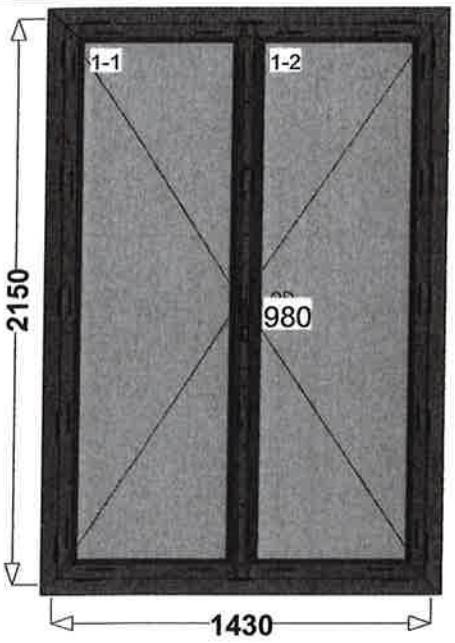

Service	Vitré
Largeur	1430
Hauteur	2150
Gamme	MAUGIN
Série	Tradition Plaxe 2 faces
Modèle de dormant	Réno aile de 40
Système de parcloses	Tradition
Prise de mesure	Fabrication renovation
Ass. Bissectrice	Standard
Ass. Buttant	Standard
Ass. Traverse	Standard
Décor	24 [Chene dore 2 faces]
Vue	Intérieure

GINGER CEBTP
12 avenue du Fusseac
ZAC La Clef Saint Pierre
78990 ELANCOURT
Siren 311 442 519
APE 7112B
Tél : 01 30 85 24 00
GROUPE CEBTP

0	Hauteur hors tout dormant(2230.0)
Uw = 1.3 W/(m².K)	Largeur soudeuse ouvrant(707.0)
Sw = 0.40	Hauteur soudeuse ouvrant(2104.0)
P009	1
Poids vitrage(23.6)	Hauteur poignee sol fini(1024.0)
Ouvrant de 72	**1. OF2 [980.0]**
Cote passage(599.0)	Fiche
Pas de marquage CSTB	OF cote P hors standard
Largeur hors tout dormant(1510.0)	**1-1 - 1-2. Vitrage 4 mm fe/Intercalaire 20/Vitrage 4 mm**

Dormants frappe

Référence	Décor	Description	Qté	Dim.			Pos.	
022108	24	AA 12/FD	1	1 516.0	/	\	B	
022108	24	AA 12/FD	1	1 516.0	/	\	H	
022108	24	AA 12/FD	1	2 236.0	/	\	D	
022108	24	AA 12/FD	1	2 236.0	/	\	G	

Ouvrants frappe

Référence	Décor	Description	Qté	Dim.			Pos.	
021107	24	ZA 757/FD	1	713.0	/	\	B	1.1
021107	24	ZA 757/FD	1	713.0	/	\	B	1.2
021107	24	ZA 757/FD	1	713.0	/	\	H	1.1
021107	24	ZA 757/FD	1	713.0	/	\	H	1.2
021107	24	ZA 757/FD	1	2 110.0	/	\	D	1.2
021107	24	ZA 757/FD	1	2 110.0	/	\	G	1.1
021107	24	ZA 757/FD	1	2 110.0	/	\	G	1.2
021108	24	ZSA 757/FD	1	2 068.0	/	\	D	1.1

Parcloses et élargisseurs

Référence	Décor	Description	Qté	Dim.			Pos.	
040706	14	PARCLOSE 28 GGS26/D	1	601.8	/	\	B	1.1
040706	14	PARCLOSE 28 GGS26/D	1	601.8	/	\	B	1.2
040706	14	PARCLOSE 28 GGS26/D	1	601.8	/	\	H	1.1
040706	14	PARCLOSE 28 GGS26/D	1	601.8	/	\	H	1.2
040706	14	PARCLOSE 28 GGS26/D	1	1 998.8	/	\	D	1.1
040706	14	PARCLOSE 28 GGS26/D	1	1 998.8	/	\	D	1.2
040706	14	PARCLOSE 28 GGS26/D	1	1 998.8	/	\	G	1.1
040706	14	PARCLOSE 28 GGS26/D	1	1 998.8	/	\	G	1.2

E03358	CEBTP3	1	Quantité : 1	CMAUGIN EXPO

Profilés complémentaires

Référence	Décor	Description	Qté	Dim.			Pos.	
040267	24	Battement Ext SFD 34/D	1	2 022.0	I	I	D	1.1
040284	14	Battement SFD 40	1	2 098.0	I	I	G	1.2
057015	14	TETIERE RENO TH ADZ11	1	1 510.0	/	\	B	
057015	14	TETIERE RENO TH ADZ11	1	1 510.0	/	\	H	
057015	14	TETIERE RENO TH ADZ11	1	2 230.0	/	\	D	
057015	14	TETIERE RENO TH ADZ11	1	2 230.0	/	\	G	

Renforts

Référence	Décor	Description	Qté	Dim.			Pos.	
06151600		RENF DT U 15*30 NA7BIS	1	1 328.8	I	I		
06151600		RENF DT U 15*30 NA7BIS	1	1 328.8	I	I		
06151600		RENF DT U 15*30 NA7BIS	1	2 048.8	I	I		
06151600		RENF DT U 15*30 NA7BIS	1	2 048.8	I	I		
06151900		RENF OT L 20*40*14 NA42TER	1	565.8	I	I		1.1
06151900		RENF OT L 20*40*14 NA42TER	1	565.8	I	I		1.1
06151900		RENF OT L 20*40*14 NA42TER	1	565.8	I	I		1.2
06151900		RENF OT L 20*40*14 NA42TER	1	565.8	I	I		1.2
06151900		RENF OT L 20*40*14 NA42TER	1	1 962.8	I	I		1.1
06151900		RENF OT L 20*40*14 NA42TER	1	1 962.8	I	I		1.1
06151900		RENF OT L 20*40*14 NA42TER	1	1 962.8	I	I		1.2
06151900		RENF OT L 20*40*14 NA42TER	1	1 962.8	I	I		1.2

Accessoires

Référence	Décor	Description	Qté	Dim.			Pos.	
*09131900		CALE ASSIS 30*10 PRELUDE803010	10					
*12051100	00	Vis tf 4.3x13	2					
*12051212	12	Vis PVC 4.3x22 GS 953384	14					
*12051512		VIS PVC 4 3X40 GS 937792	4					
08285108	08	PAUMELLE MALE POUR PVC	10					
08285208	08	PAUMELLE FEMELLE POUR PVC	10					
09142604	04	EMBOUT BAT EXT 71 SAF734	1					1.1
09147404	04	EMBOUT BATT INT SDF40	2					
09151210	10	PARE TEMPETE	3					
10160508	08	Poignee OF2 secustik Maugin	1					1.2
120204	12	Vis autof 3.9x32	20					
12020504	04	Vis autof 3.9x19GS 744523	1					1.1
12051304	04	Vis PVC 4.3x25	1					1.1
08031900		CREM G 20465-19-01	1	2 062.0	I	I		1.2
08272100		GACHE TRINGL 2V TH E-178790001	2					
08272300		GACHE GALET E195680001	2					
08273300		GACHE HOUSSETTE DT 8-007400101	1					
08273400		PION HOUSSETTE OT G-11952-00-0	1					1.1
08273502		CALE HOUSSETTE E-22905-00-0-1	1					
08995100		GUIDE TRINGLE E-13609-00-01	1					1.2
08995600		RENVOI FOUILLOT PVC G-20543-07	1					1.2
09136000		CALE PROTECTION DORMANT 120025	3					
12020212		VIS AUTOF 3 9X13GS 744524	44					
12030100		VIS METAUX 5X35 869285	2					
12043812		VIS PLO BATTEMENT TH JA 731351	10					
12043900		VIS PLOT TRANSPORT 946543	2					
12051412		VIS PVC 4 3X30 GS 909207	3					

Remplissages

Qté	Référence	Description	Largeur	Hauteur		
2	4 fe/Argon20/Intercalaire warm-edge noir/4	Vitrage 4 mm fe/Intercalaire 20/Vitrage 4 mm	593	1 990		

GINGER CEBTP
CEBTP
12 avenue Gay Lussac
ZAC La Clef Saint Pierre
Siren : 775 699 347
APE : 7112B
Tél : 01 30 85 24 00
GROUPE CEBTP